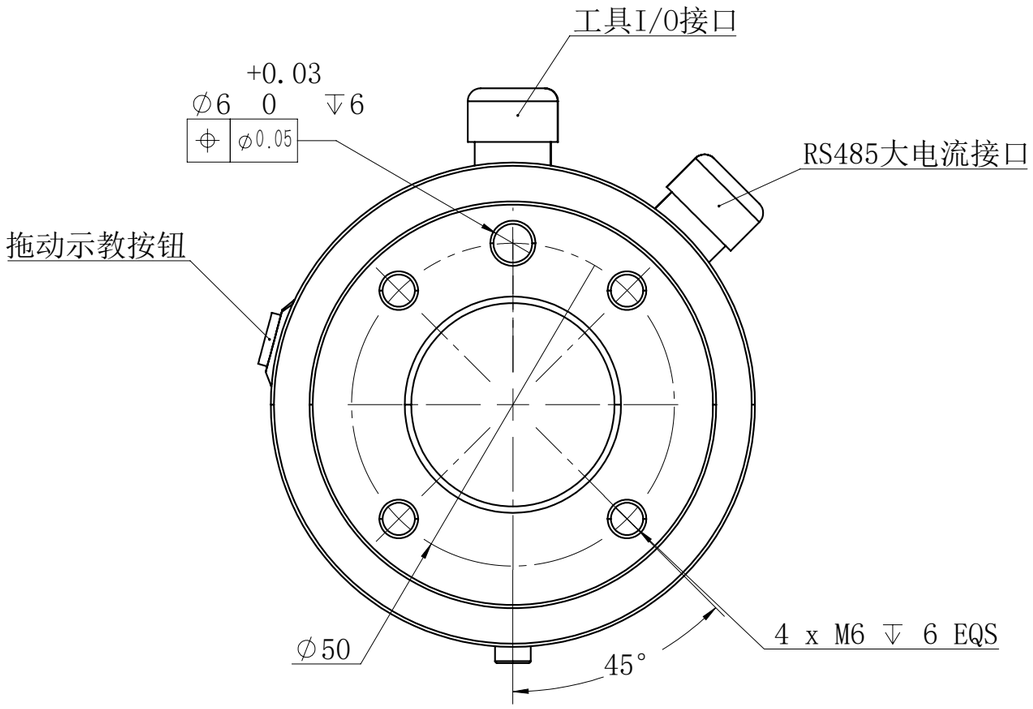
工具I/0接口
+0.03
∅6 0 ↧6
⌖ ∅0.05
RS485大电流接口
拖动示教按钮
∅50
45°
4 x M6 ↧ 6 EQS

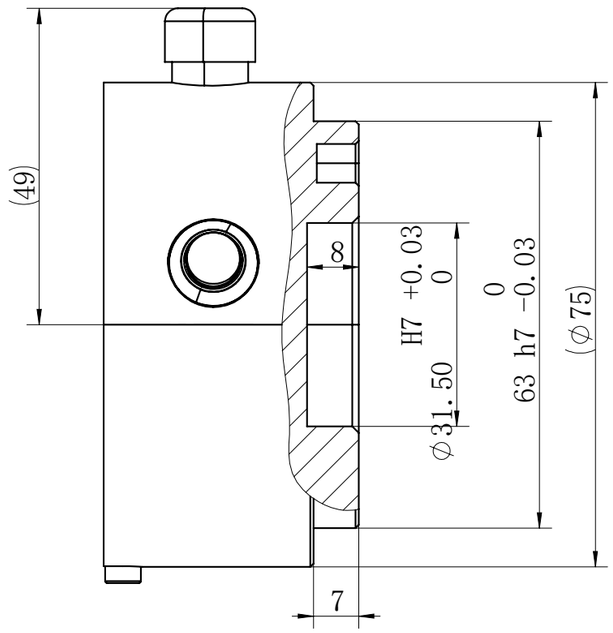
(49)
8
H7 +0.03 0
∅31.50
63 h7 0 -0.03
(∅75)
7